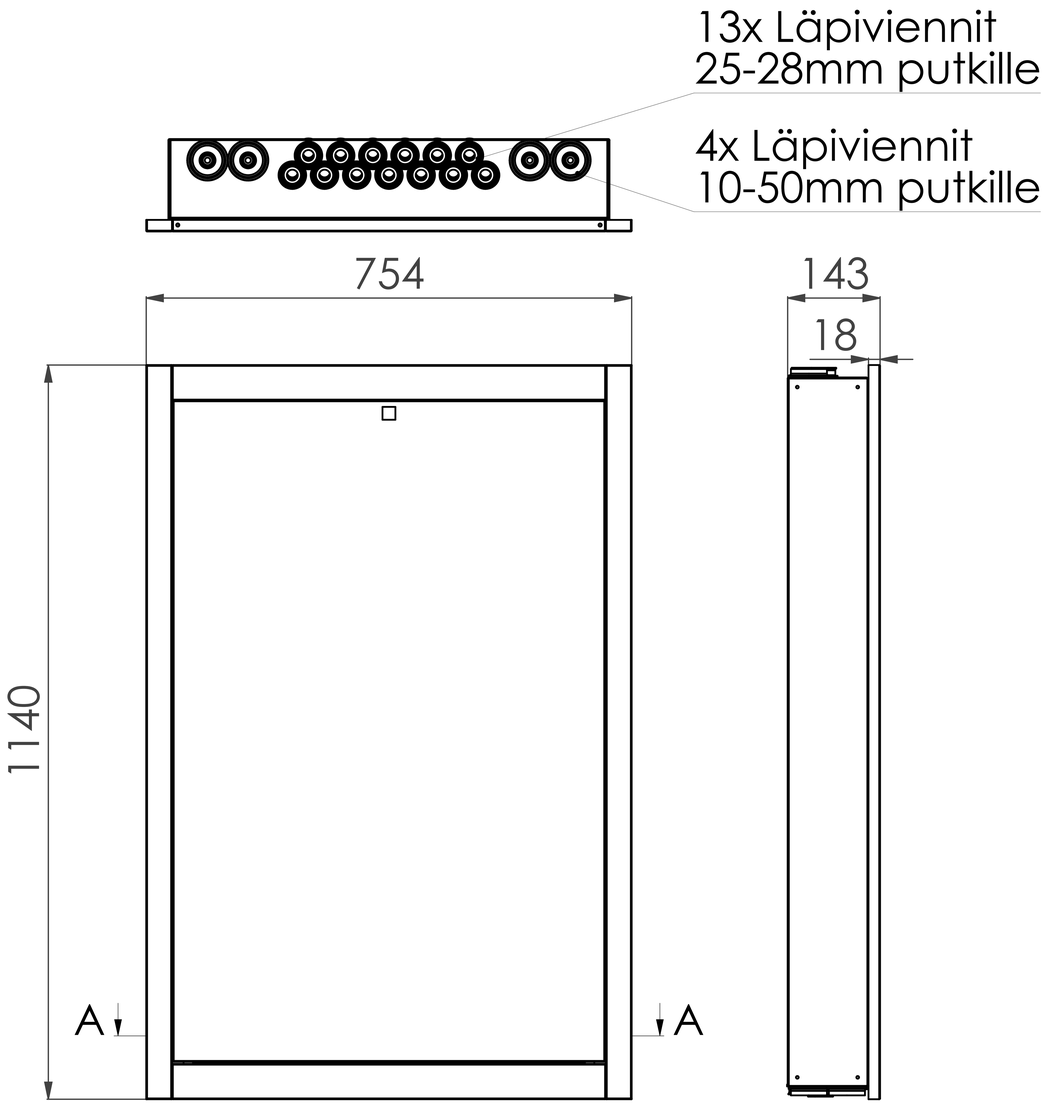

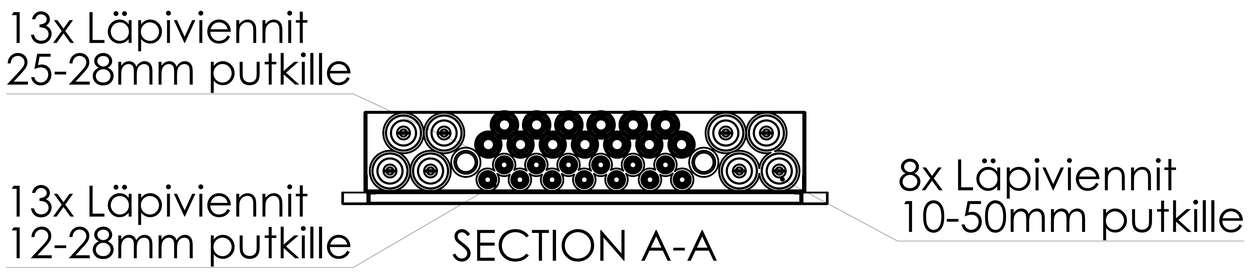

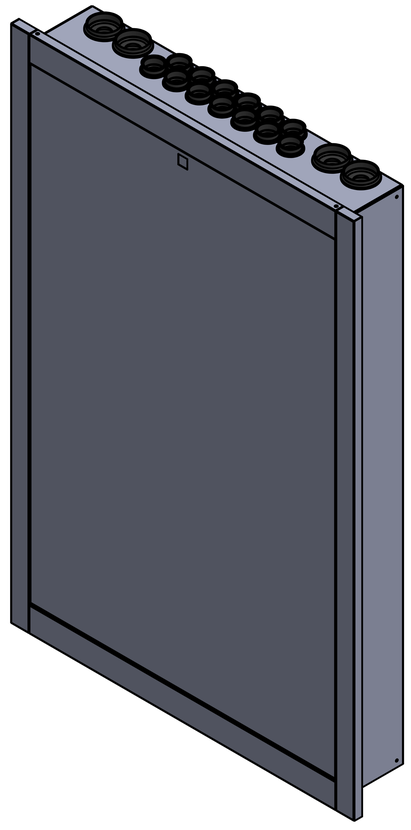

SK-6, Uppokehys

Tuotekoodi:
3201120006

LVI-Numero:
2078144

tulvaro
vesitoimintojen suojakaukalot