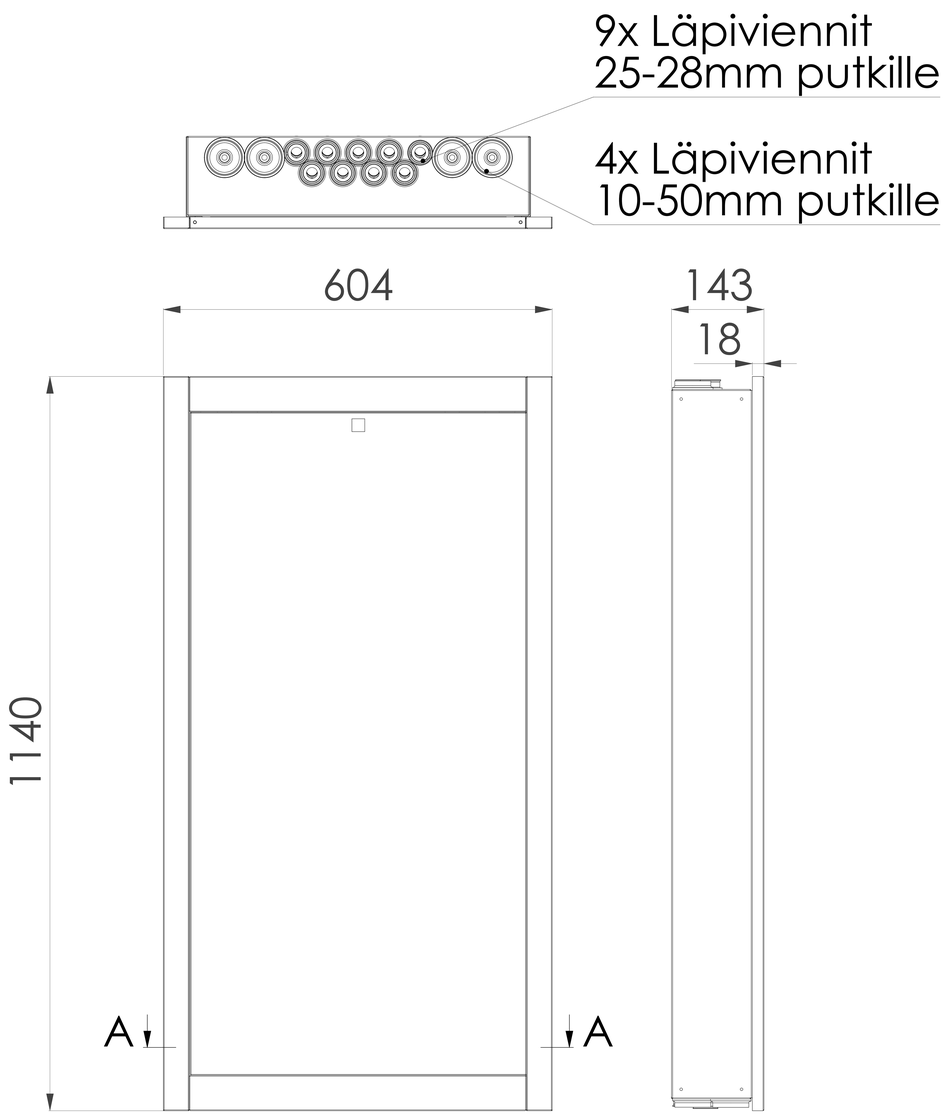

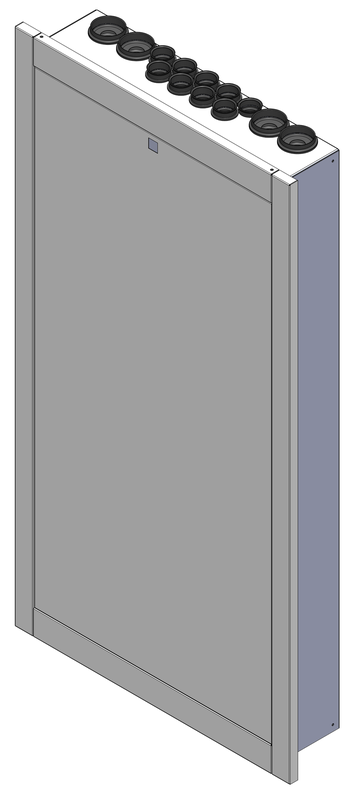

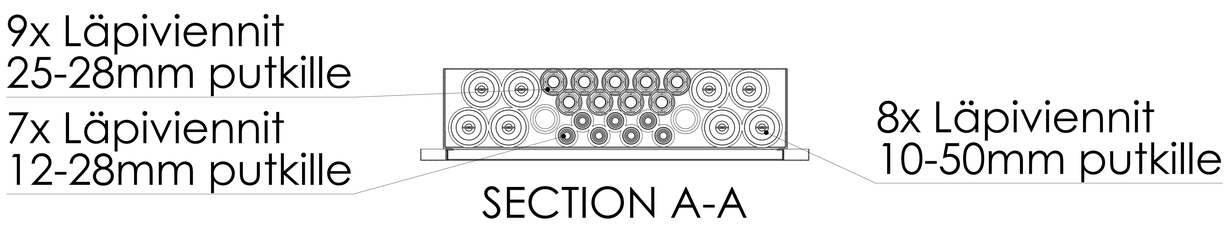

SK-4, Uppokehys

Tuotekoodi:
3201120004

LVI-Numero:
2078143

tulvar
vesitoimintojen suojakaukalot