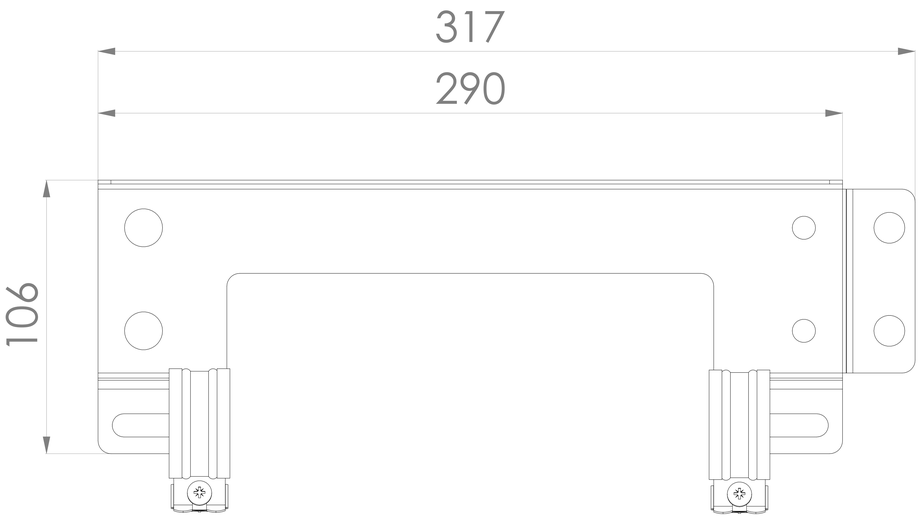

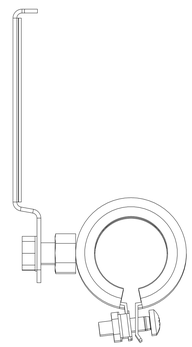

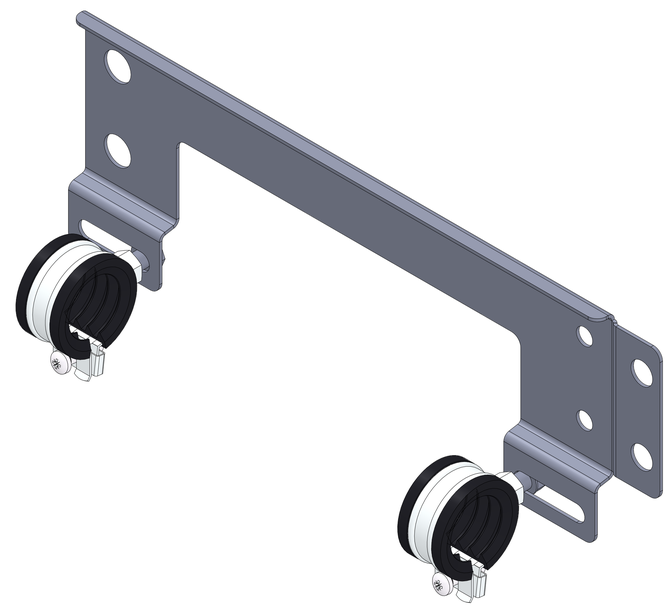

Tulvari ALT-VMT

Tuotekoodi:
3301100011

LVI-Numero:
3224312

tulvari
vesitoimintojen suojakaukalot