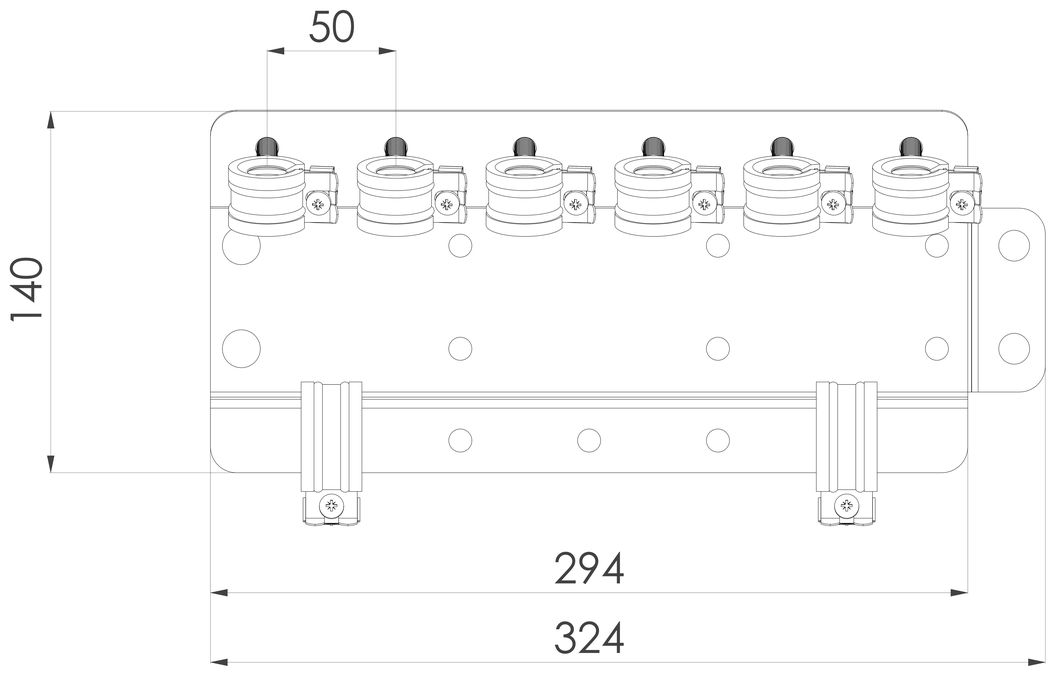

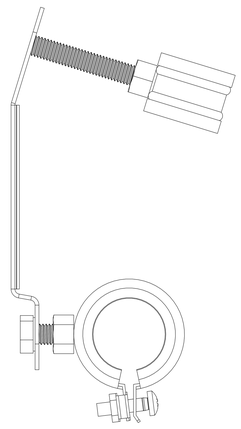

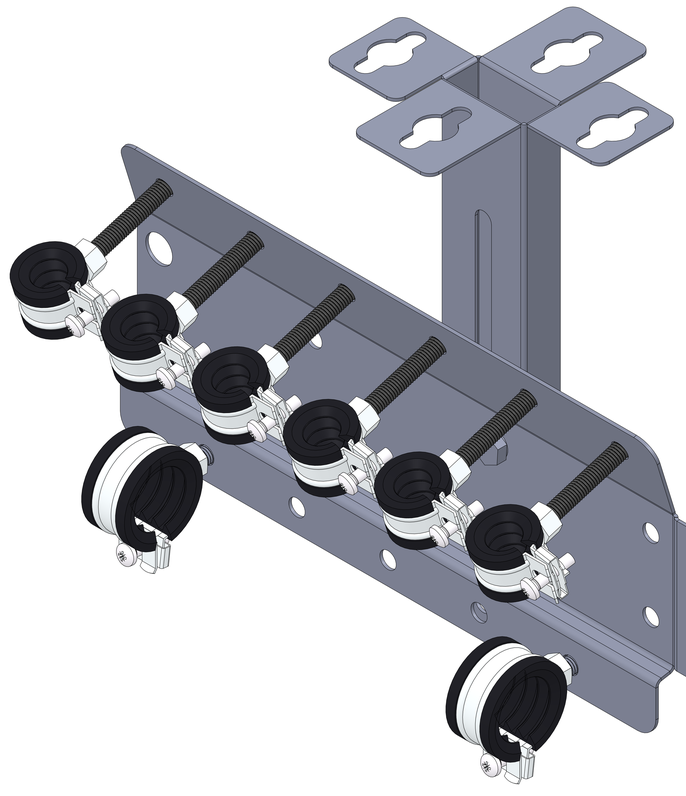

Lisävarusteena saatavilla
korkeussäädettävä tuki

Tulvari ALT-6p

Tuotekoodi:
3301100006

LVI-Numero:
3224311

tulvari
vesitoimintojen suojakaukalot