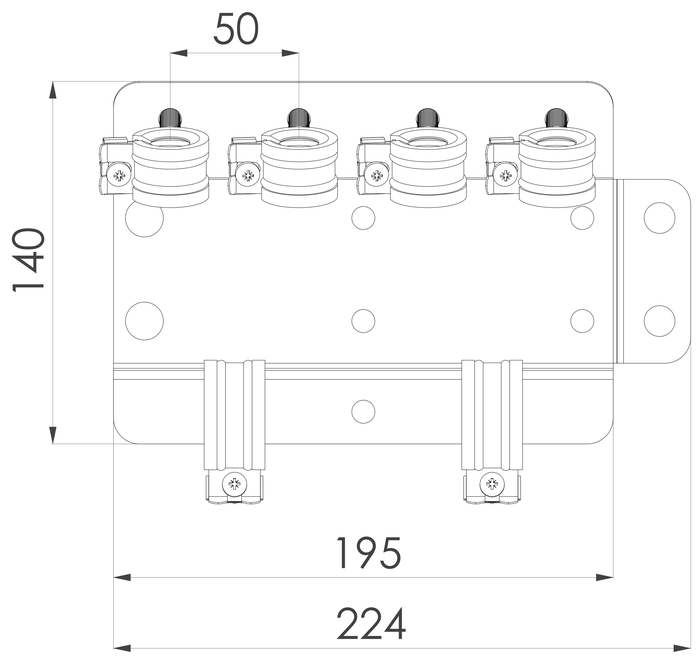

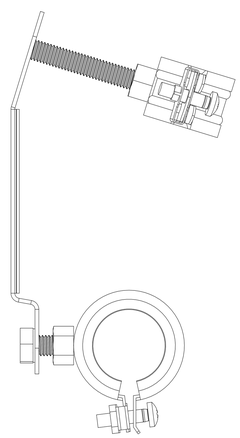

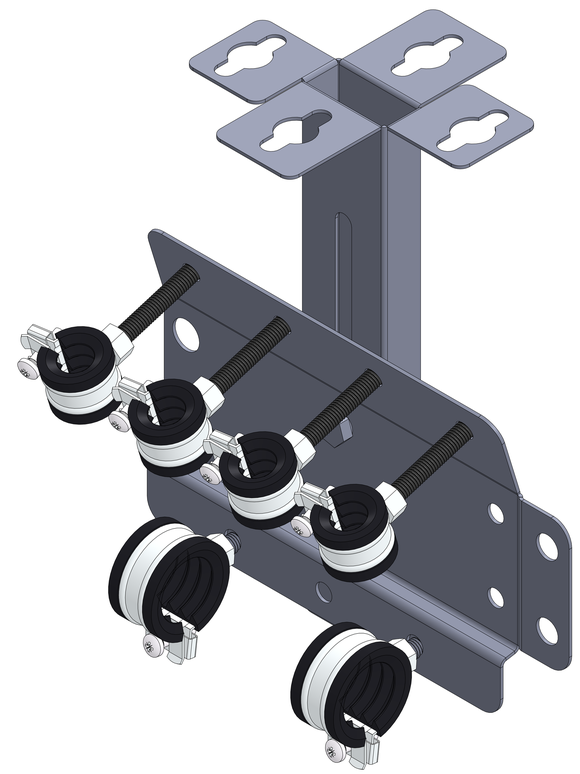

Lisävarusteena saatavilla
korkeussäädettävä tuki

Tulvari ALT-4p

Tuotekoodi:
3301100004

LVI-Numero:
3224310

tulvari
vesitoimintojen suojakaukalot