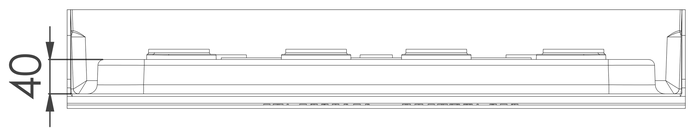

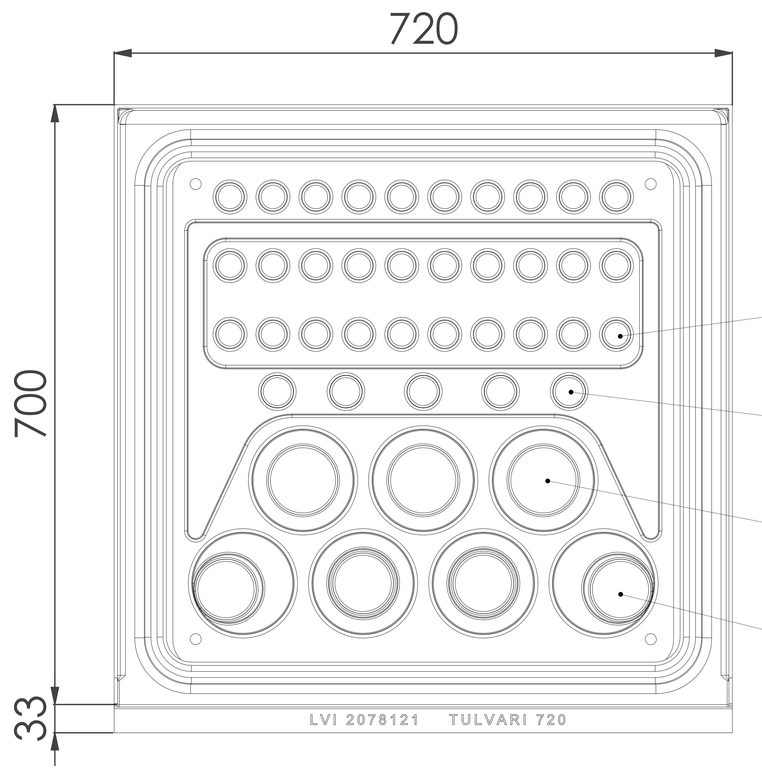

Ohjauslevyssä reiät:

30x 28mm putkelle

5x 32mm putkelle

3x 75/ 110mm putkelle

4x 65/ 75/ 110mm putkelle

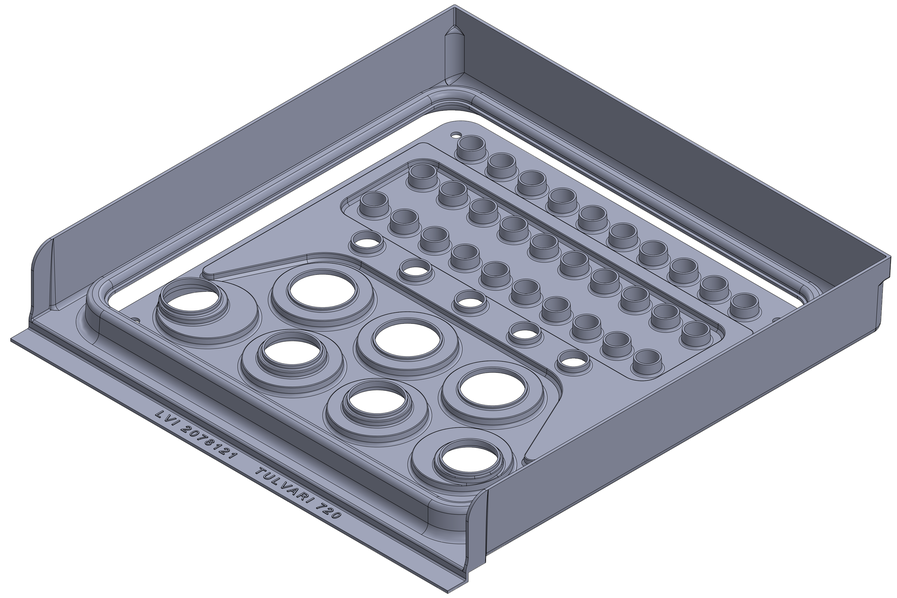

Tulvari 720

Tuotekoodi:

2302720000

LVI-Numero:

2078121

tulvari

vesitoimintojen suojakaukalot