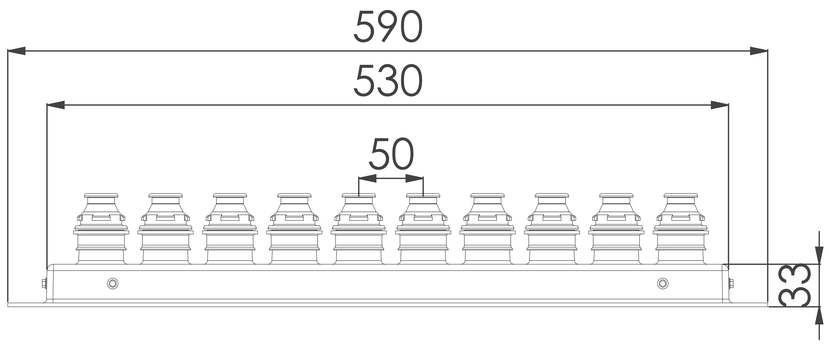

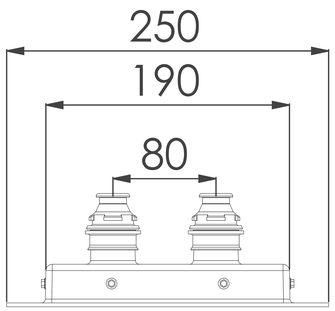

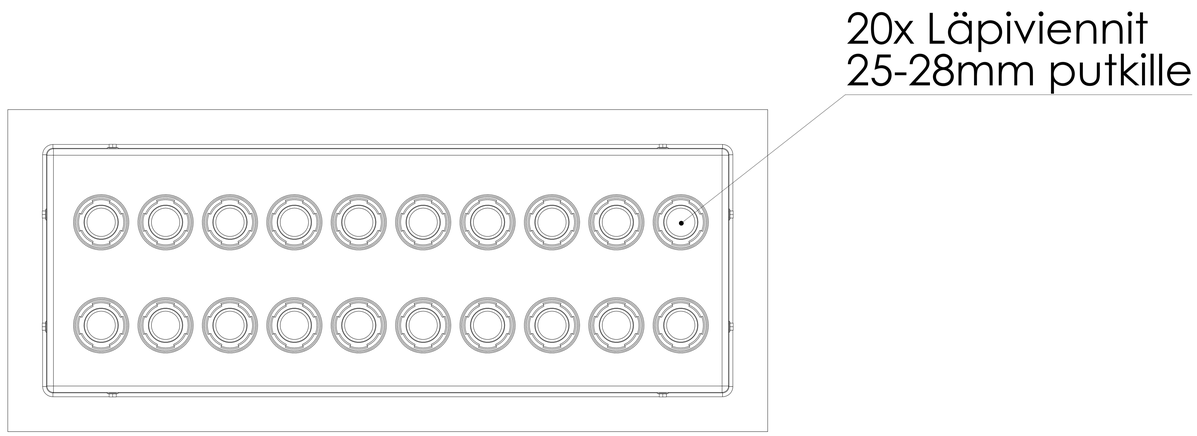

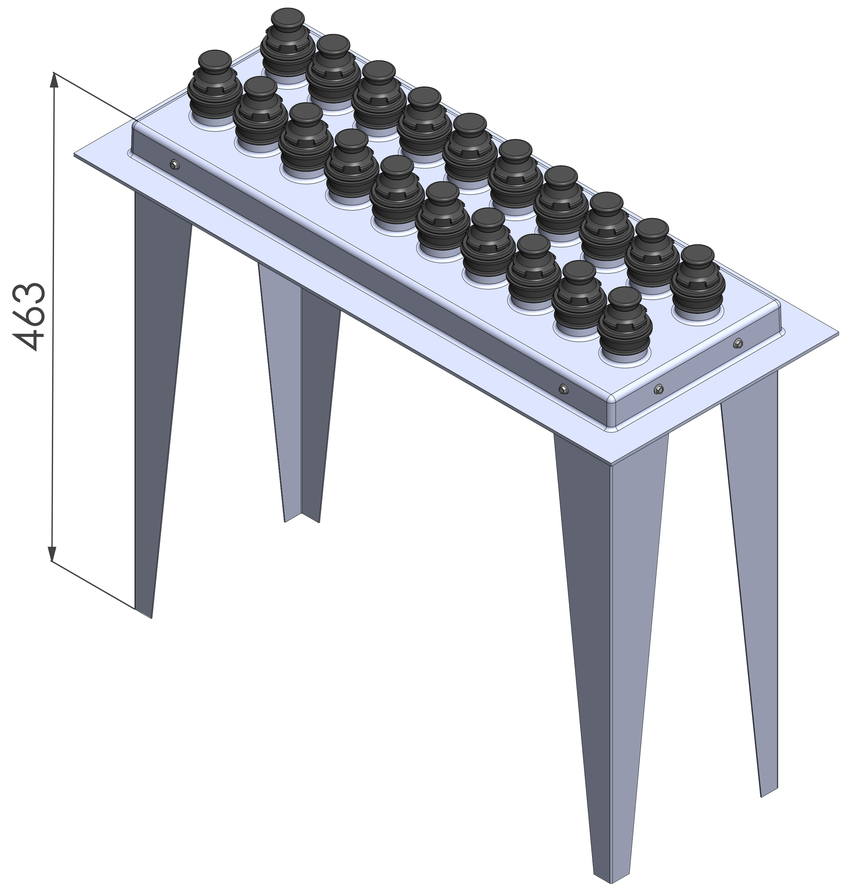

Tulvari 200

Tuotekoodi:

2110200200

LVI-Numero:

2078130

tulvari

vesitoimintojen suojakaukalot